STEP.1
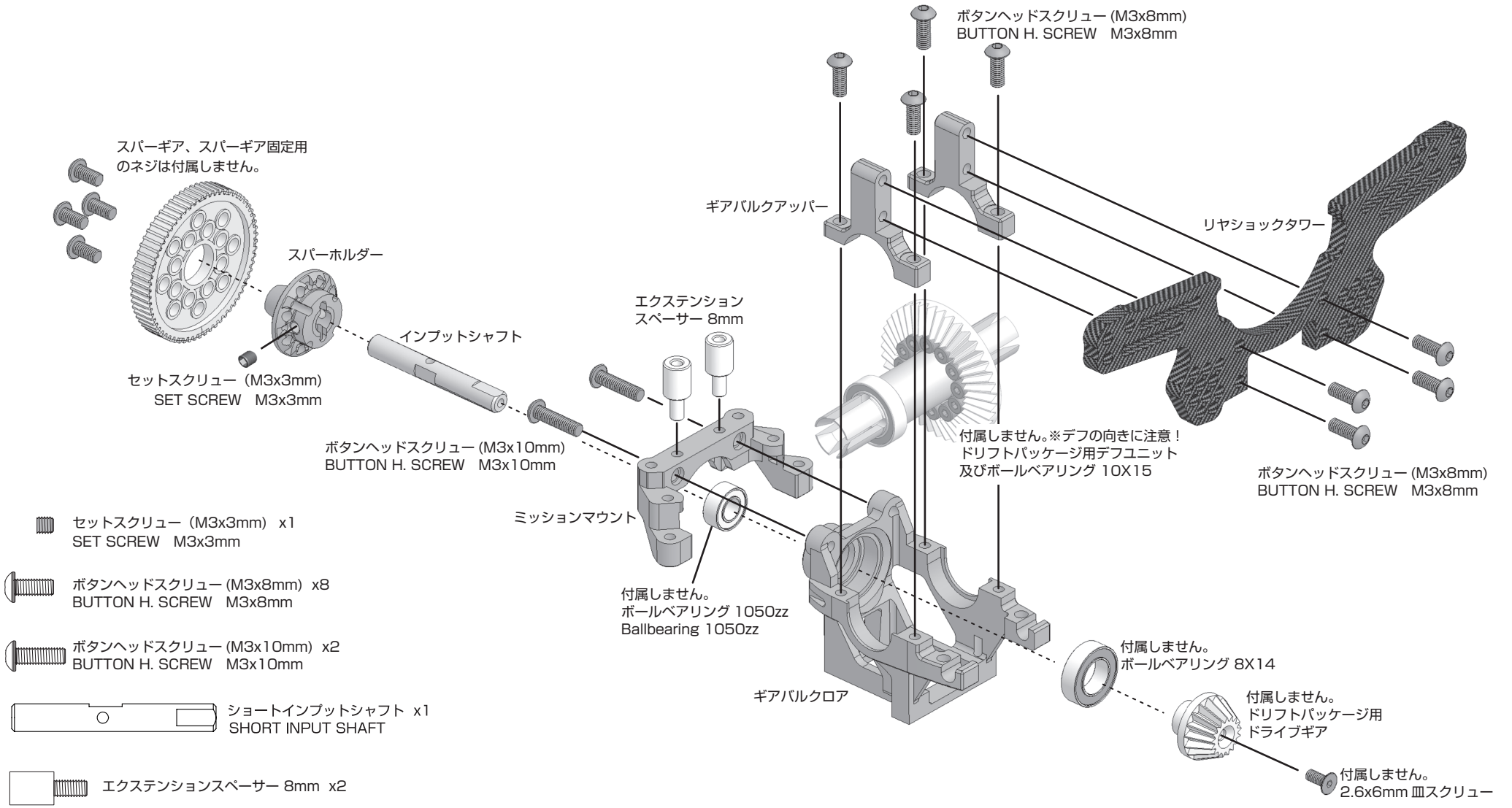
NERVISR